D12D-A MH, D12D-B MH, D12D-C MH, D12D-E MH, D12D-G MH

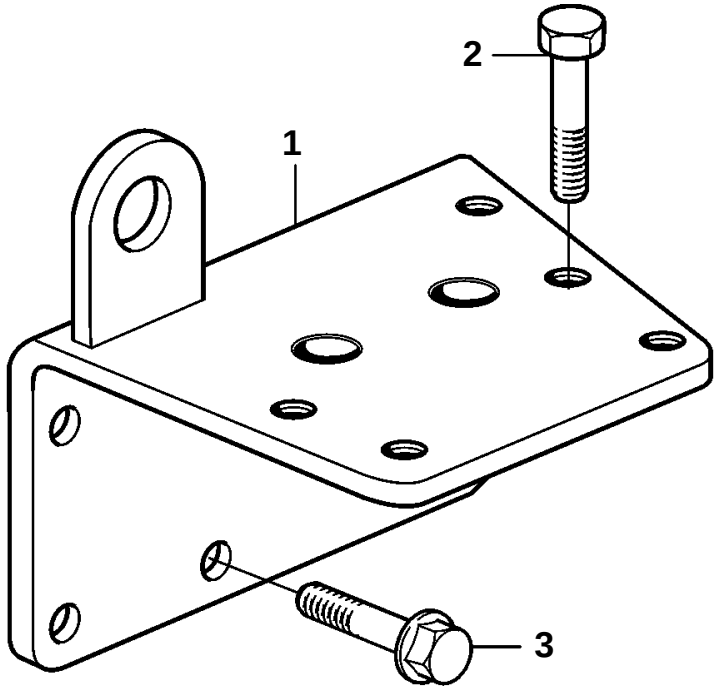

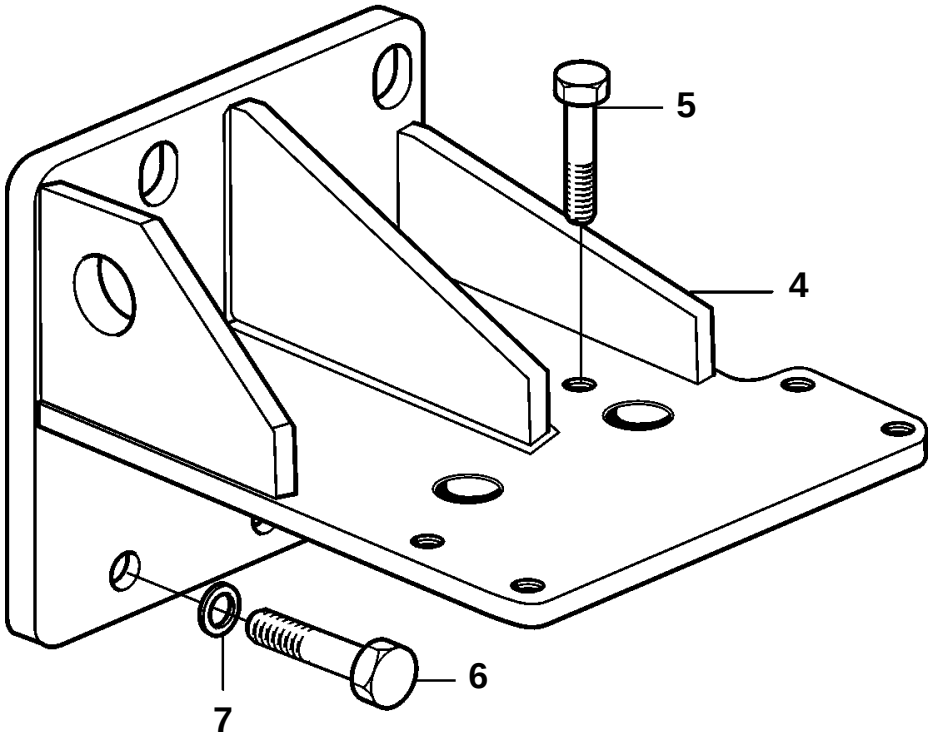

19244

D12D-A MH, D12D-B MH, D12D-C MH, D12D-E MH, D12D-G MH

REF	PART NO.	QTY	DESCRIPTION	NOTES
1	863965	1	Bracket	S.B
	863964	1	Bracket	P
2	970972	2	Hexagon screw	
3	968435	12	Flange screw	